中 信 1 年 生 大 会 男 子 シングルス

1R 2R 3R 4R QF SF F SF QF 4R 3R 2R 1R

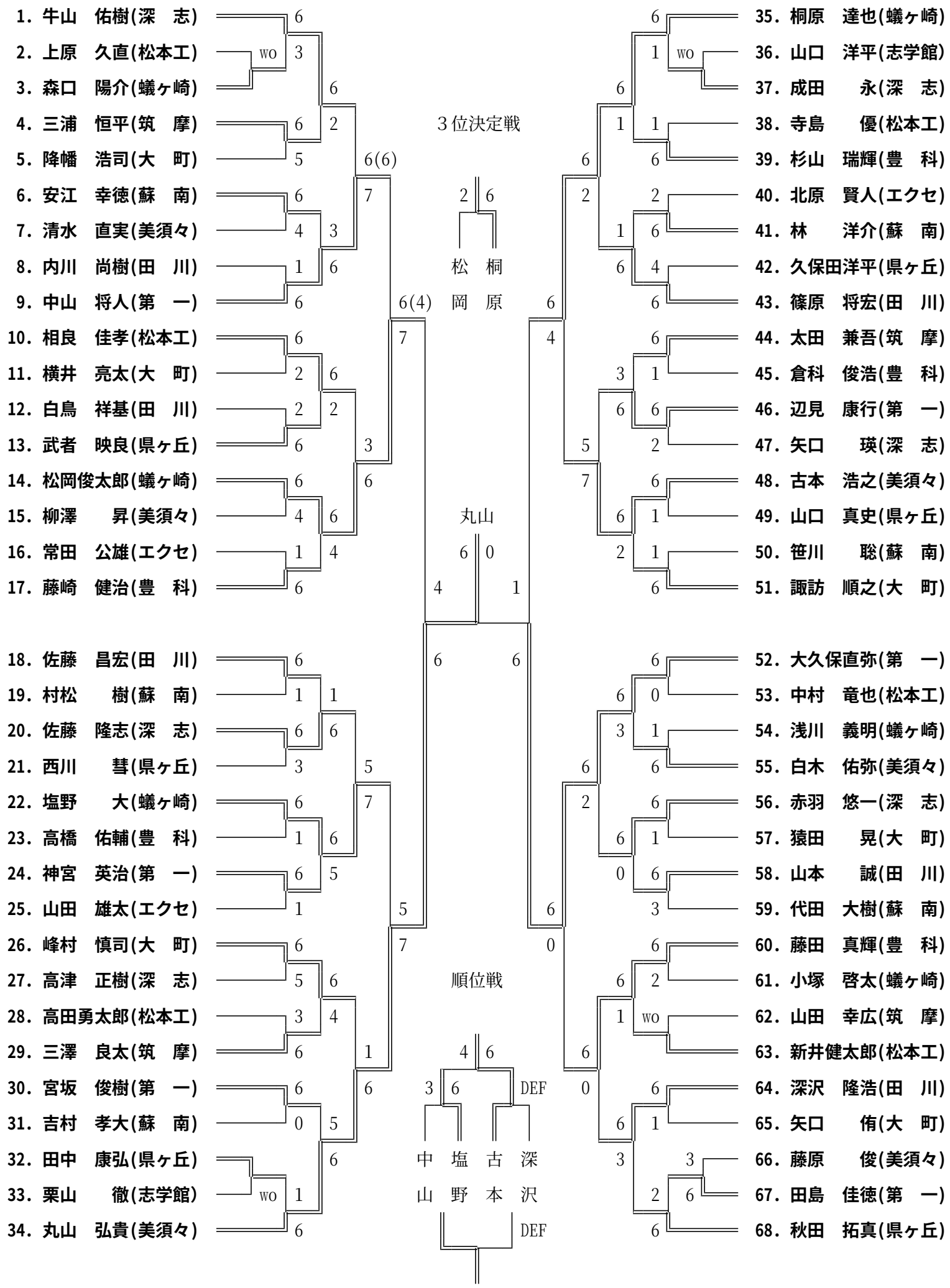

中 信 1 年 生 大 会 女 子 シングルス

1R 2R 3R QF SF F SF QF 3R 2R 1R

1．久保田佳奈(県ヶ丘) 6
2．内山　郁美(白　馬) 0 0
3．田中　優美(志学館) 6 6
4．坂本　佳代(第　一) 6 2
5．奥谷　幸恵(豊　科) 1 3
6．百瀬　和水(田　川) 2 6 6
7．小田伊万里(大　町) 6
8．堀内由布子(美須々) 6 0
9．浅野　絢子(志学館) 2 4
10．平林　美映(蟻ヶ崎) 6 6
11．保刈奈津美(田　川) 6 0
12．佐久間友美(豊　科) 2 1
13．塩原　有斐(松　南) 6

14．酒井　美如(田　川) 1
15．時枝さやか(美須々) 6 6
16．樋口　公美(松　南) 2 2
17．小林　　瑞(白　馬) w/o 6
18．宮川富士子(県ヶ丘) 3
19．丸山　　愛(豊　科) 6 0
20．宮下しのぶ(志学館)
21．BYE 6
22．水本　優子(松　南) 0 1
23．石原　美穂(第　一) 6 2
24．花岡美和子(県ヶ丘) 6 6
25．小倉　知佳(美須々) 0 2
26．青森美意子(深　志) 6

27．丸山真知子(豊　科) 6
28．山田　宏美(松　南) 2 0
29．中澤　詩織(県ヶ丘) 6 6
30．清澤　　瞳(深　志) 6 3
31．小林　玲美(美須々) 1 6
32．佐藤　実紀(第　一) 6 0 6
33．小松　彩子(田　川) 3
34．清　きらら(白　馬) 0 1
35．間島　利佳(松　南) 5 6
36．村山　千紘(県ヶ丘) 7 4
37．近藤　　渚(第　一) 3 6
38．猿田あゆみ(美須々) 6 2
39．小山奈緒美(志学館) 6

40．矢口　朋絵(第　一) 6
41．矢島奈津子(志学館) 6 3
42．石川栄里子(豊　科) 2 6
43．酒井　彩美(田　川) 4 4
44．大橋　　妙(深　志) 6 2
45．百瀬　留美(県ヶ丘) 6 2
46．中村友希乃(松　南) 6
47．小松　香織(豊　科) 3 6
48．平井　景子(志学館) 6 3
49．福岡　愛子(美須々) 4 2
50．高砂　綾子(田　川) 6 6
51．太田　雪恵(大　町) 3 0
52．南澤　映里(蟻ヶ崎) 6

優勝
久保田
(県ヶ丘)

6 4
6 6
2 1

三決
6(5) 7

青　　南
森　　澤
(深)　(蟻)

5-8決定
6 0
6 4　7 6(9)

8　19 39　40
堀　丸 小　矢
内　山 山　口
(美)　(豊)(志)　(一)

0 6